DANCOR®

Desde 1946



Submersa 4”

SPP-8.3 S-SSR-TSR

Bombas Submersas para Poços

4” SPP-8.3 S-SSR-TSR | Bomba Submersa para Poços

agricultura residencial predial

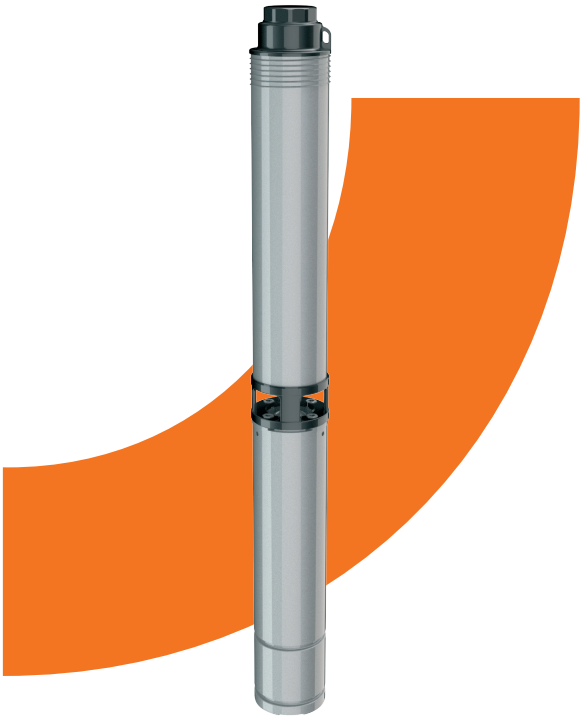

Indicadas para captação de água em poços tubulares com diâmetro mínimo de 4” (101,6 mm), atendendo sistemas de abastecimento de água e aplicações que exigem bombeamento em médias e altas vazões.

Características Técnicas:

Série S e SSR: Bocal, carcaça, intermediária, eixo e corpos dos difusores em aço inox.

Série TSR: Bocal e intermediária: Termoplástico de engenharia. Carcaça, eixo e corpos dos difusores em aço inox.

Impulsores e difusores em termoplástico de engenharia.

Motor Submerso (MSI) em aço inox, com flange em ferro fundido para motores até 3,0 cv.

Motor refrigerado a óleo atóxico.

Motor rebobinável.

Grau de proteção IP68.

Isolamento classe F.

Tipos de conexão:

SSR: aço inox, rosca rolada.
TSR: termoplástico, rosca rolada.
S: aço inox, rosca fina.

Motor Elétrico:

Tensão única.
Monofásico: 220 V, equipado com caixa de controle MDS.
Trifásico: 220 V ou 380 V.

Caixa de Controle MDS:

Caixa termoplástica.
Grau de proteção IP44.
Capacitor de partida.
Relé comutador.
Capacitor permanente.
Protetor térmico com rearme.
Protetor contra surtos de tensão.

Quadro de Comando:

Caixa termoplástica com grau de proteção IP44.
Proteção contra curto-circuito.
Proteção contra falta de fase e sobrecarga.
Proteção contra surtos de tensão.
Controle do nível da água do poço.

Benefícios:

Alta resistência à corrosão, proporcionando maior durabilidade em campo.

Versatilidade de configurações para diferentes aplicações.

Melhor desempenho hidráulico, com menor desgaste dos componentes.

Maior vida útil e facilidade de manutenção, com motor rebobinável.

Operação segura e confiável em regime contínuo submerso.

Maior tolerância à água com presença de partículas abrasivas.

Baixo consumo de energia.

Garantia de 12 meses.

Diferenciais:

› Possibilidade de instalação na horizontal.

Compatibilidades e Aplicações Específicas:

› Indicada para bombeamento de água limpa, livre de sólidos em suspensão.

› Compatível com líquidos com concentração de areia de até 50 g/m³.

Observações Técnicas:

› Temperatura máxima do líquido: 35 °C.

› Faixa de pH do líquido: 6,0 a 9,0.

› A bomba deve operar com líquidos livres de sólidos em suspensão e substâncias incompatíveis com seus componentes.

› Motores monofásicos de 220 V são equipados com caixas de controle MDS.

Tabela de seleção

Modelo		Pot. (cv)	Estágios	Fases	Bocal de descarga (bsp)*	Diâmetro rotor (mm)	AMT máx. (mca)	Altura Manométrica Total em metros de Coluna de Água (mca) - Não estão incluídas as perdas por atrito																			
								18	24	30	36	42	51	67	79	85	103	115	121	134	140	158	164	176	182	201	225	250
								Vazão (m^3/h)																			
8.3-SSR-07	8.3-TSR-07	1	7	Mono/ Tri	1½"	72,0	58	9,50	8,60	7,60	6,40	4,80	2,40														
8.3-SSR-09	8.3-TSR-09	1 ½	9				73	9,90	9,20	8,60	7,80	6,90	5,30	2,20													
8.3-SSR-12	8.3-TSR-12	2	12				97	10,40	9,90	9,50	9,00	8,50	7,60	5,40	3,50	2,40											
8.3-SSR-16	--	3	16				131	10,90	10,50	10,20	9,80	9,50	8,90	7,80	6,80	6,20	4,10	2,60									
8.3-S-23	--	4	23				185	11,00	10,70	10,50	10,34	10,08	9,71	8,48	8,18	8,00	7,19	6,44	6,00	5,20	4,54	3,18	2,52	1,16	0,50		
8.3-S-29	--	5 ½	29				240	11,10	10,90	10,70	10,60	10,40	10,10	9,60	9,20	9,00	8,40	7,90	7,70	7,10	6,90	5,80	5,40	4,70	4,30	3,20	
8.3-S-40	--	7,5	40	Tri			320	12,70	12,60	12,40	12,30	12,20	12,00	11,80	11,60	11,40	10,80	10,50	10,40	9,90	9,80	9,10	8,80	8,40	8,20	7,30	6,20	5,10

Curvas

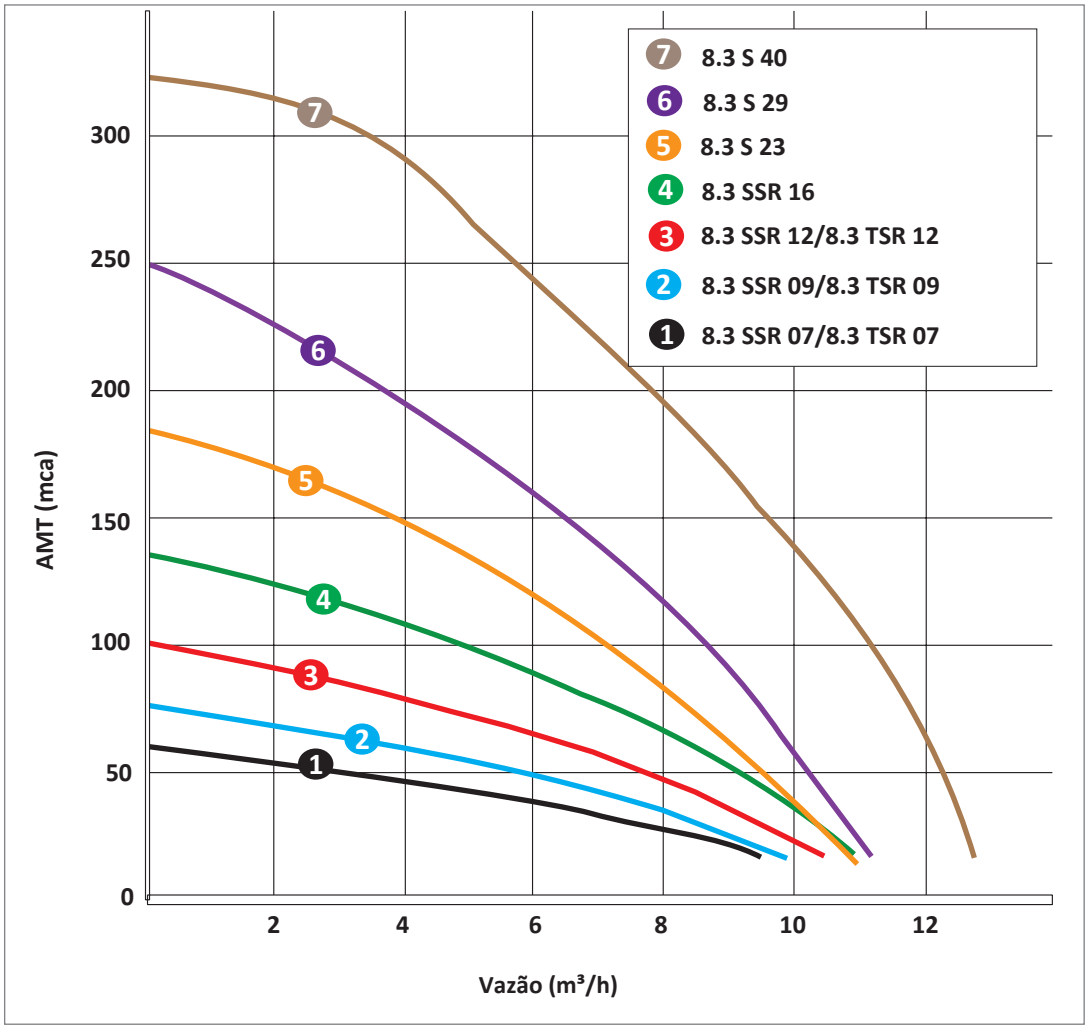

Dimensionais

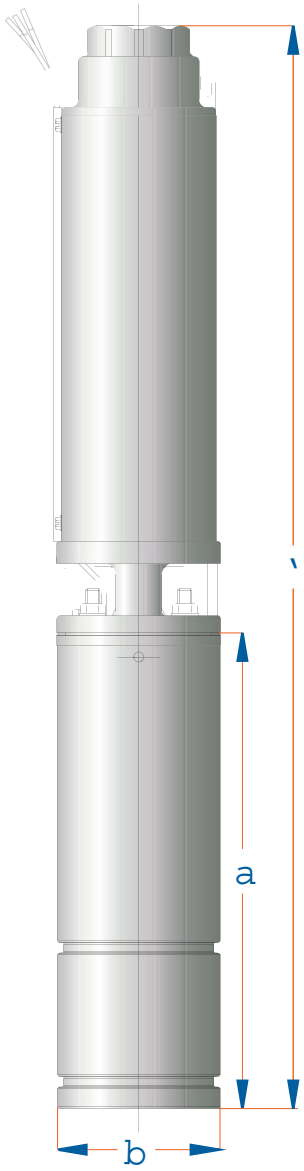

MODELO	SÉRIE SPP - TSR			
	Monofásico		Trifásico	
	A (mm)	Peso (Kg)	A (mm)	Peso (Kg)
8.3 SSR/TSR 07	772	14,9	712	11,9
8.3 SSR/TSR 09	872	17,6	807	14,0
8.3 SSR/TSR 12	1018	20,0	948	16,7
8.3 SSR 16	1221	23,6	1141	20,3
8.3 S 23	1647	34,4	1428	23,6
8.3 SSR 29	1899	36,6	1720	27,8
8.3 S 40	--	--	2209	47,3

DANCOR®

Desde 1946

dancor.com.br /bombasdancor

RJ (21) 3408-9264 | **CE** (85) 3260-6100

SC (47) 3370-1217

Componentes

Componentes - Descrição	
01	Bocal de saída
02	Mancal superior
03	Anel do mancal superior
04	Parafuso cabeça de panela
05	Bucha do eixo
06	Difusor
07	Impulsor
08	Corpo do difusor
09	Mancal
10	Bucha intermediária
11	Impulsor superior
12	Bucha espaçadora
13	Eixo com acoplamento
14	Carcaça
15	Porteção do cabo
16	Parafuso sextavado
17	Ralo
18	Porca sextavada
19	Arruela de pressão
20	Intermediária
21	Motor Elétrico submerso

