DANCOR®

Desde 1946

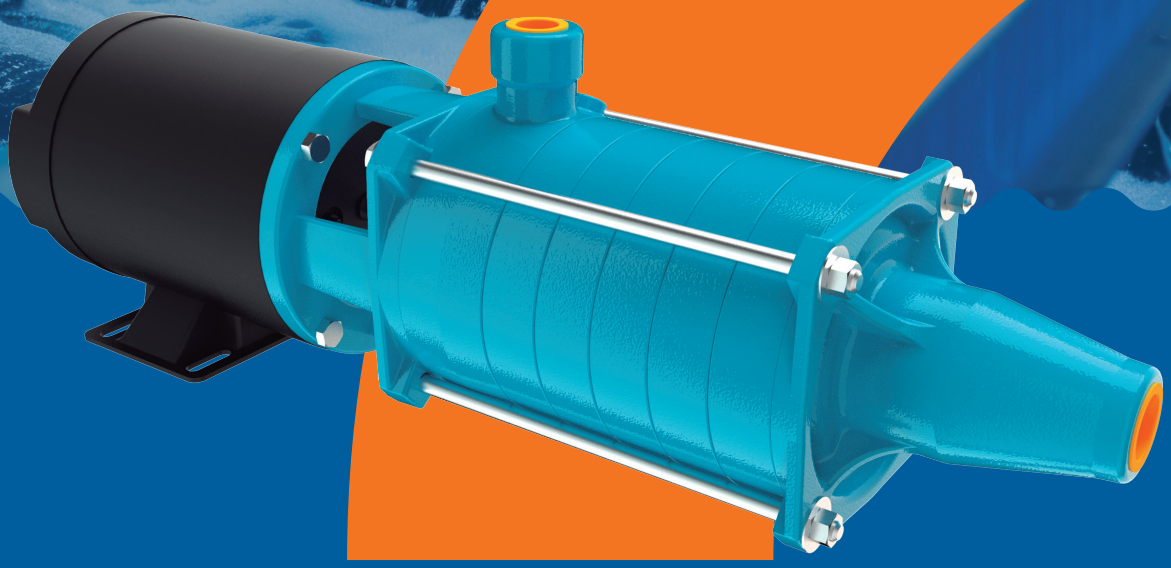

Série 5 MS

Bombas Multiestágio MS

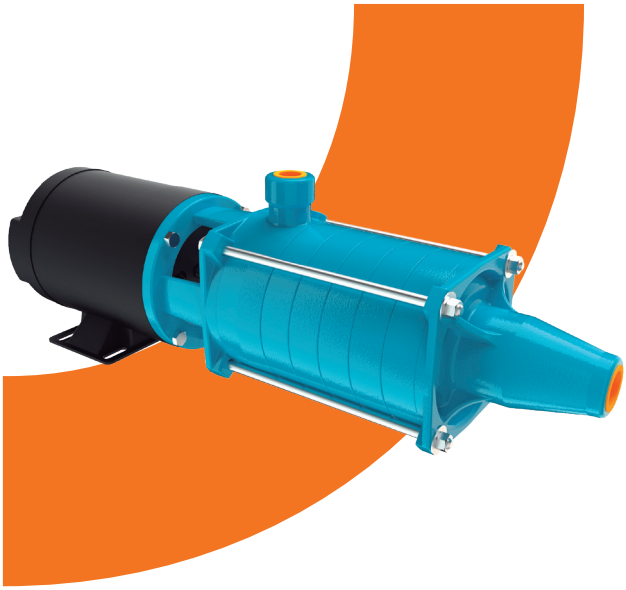

A 5-MS da Dancor é indicada para aplicações que demandam robustez na operação, qualidade e confiabilidade. Pode ser utilizada em sistemas de abastecimento e transferência de água em instalações prediais e comerciais, incluindo pressurização de redes hidráulicas. Podem ser utilizadas como Motobomba jockey para prevenção e combate contra incêndio .

Na indústria é indicada para atingir altas pressões com vazões moderadas. Elas são comuns em sistemas de lavagem industrial que utilizam jatos pressurizados, e em redes de abastecimento e pressurização de água.

Características Técnicas:

Motor:

Características:

- Motor elétrico: 2 polos, 3.500 RPM, 60 Hz
- Monofásicos: 110-127/ 220-254V - (1cv a 3cv)
- Trifásicos: 220/380V (1cv a 5cv)

Vedação do eixo - por selo mecânico - conjunto de precisão, construído com borracha nitrílica, mola de aço inox e as faces de vedação em grafite e cerâmica. Temperatura de trabalho do líquido até 80°C.

Potências:

► 1cv a 3cv - eixo tipo "Jet Pump" com flange FC 149

- Selo mecânico 3/4" tipo 16 e 5/8" tipo 01/21
- Grau de proteção IP 21
- Isolamento classe F

► 4cv e 5cv - eixo e flange (FC 149) na norma Nema JM

- Selo mecânico 3/4" tipo 16 e 5/8" tipo 01/21"
- Grau de proteção IP 55
- Isolamento classe F

Materiais empregados:

- Rotor em termoplástico de engenharia.
- Difusores, intermediária e flange de sucção em ferro fundido.
- Eixo em aço inox AISI-420.

Opcionais Disponíveis:

- Selo mecânico: em Viton.

Nos casos em que haja a presença de abrasivos recomenda-se o uso do selo de carbeto de silício.

- Bombas mancalizadas.
- Com manômetro.
- Motor elétrico:
  - 50Hz
  - Outras tensões
  - Isolamento classe F
  - Outros opcionais sob consulta
- Rotor em aluminio.

Benefícios:

Versatilidade de aplicação, atendendo diferentes demandas de alta pressão em sistemas prediais, industriais e agrícolas.

Projeto robusto e fabricação com rigoroso controle de qualidade, garantindo maior confiabilidade e durabilidade do equipamento.

Ampla disponibilidade de peças de reposição, garantindo continuidade de operação.

Assistência técnica em todo o país, com suporte especializado.

Garantia de 18 meses, reforçando a confiança e a durabilidade do produto.

Compatibilidades e Aplicações Específicas:

- Pressurização de edifícios, condomínios e instalações comerciais.
- Abastecimento e recalque de água para reservatórios elevados.
- Sistemas de irrigação agrícola.
- Transporte de água a longas distâncias.
- Motobomba jockey para sistemas de prevenção e combate a incêndio.

Observações Técnicas:

Manter a bomba em operação apenas nos pontos indicados pela tabela de seleção, evitando cavitação e sobrecarga do motor.

Temperatura de trabalho do líquido até 80°C.

Diferenciais:

Rotor em termoplástico.

Tabela de seleção

Modelo		Pot. (cv)	Tubulação		Ø Rotor (mm)	AMT máx. (mca)	Altura manométrica total em metros de coluna de água (mca) - *Não estão incluídas as perdas por atrito.*																																			
Monofásico	Trifásico		Sucção (bsp)	Elevação (bsp)			18	20	22	24	26	28	30	32	34	36	38	40	42	44	46	48	50	52	54	56	58	60	62	64	66	68	70	72	74	76	78	80	82	84	86
110-127/220-254V	220/380V						Vazão (m³/h)																																			
5-MS-02	**5-MS-02**	1	1" BSP	1" BSP	106,5	37			8,0	7,5	6,9	6,3	5,6	4,8	3,9	2,8																										
5-MS-03	**5-MS-03**	1,5				54											7,1	6,8	6,5	6,0	5,3	4,4	3,3	2,0																		
5-MS-03	**5-MS-03**	2				54			9,2	9,0	8,8	8,5	8,3	8,0	7,7	7,4	7,1	6,8	6,5	6,0	5,3	4,4	3,3	2,0																		
5-MS-04	**5-MS-04**	2				70																							4,5	4,2	3,5	2,5										
5-MS-04	**5-MS-04**	3				70	9,9	9,8	9,6	9,4	9,3	9,1	8,9	8,7	8,5	8,2	8,0	7,7	7,4	7,0	6,8	6,5	6,1	6,0	5,7	5,3	5,0	4,7	4,5	4,2	3,5	2,5										
5-MS-05	**5-MS-05**	3				88																													4,6	4,3	3,8	3,3	2,8	2,2	1,6

Modelo		Pot. (cv)	Tubulação		Ø Rotor (mm)	AMT máx. (mca)	Altura manométrica total em metros de coluna de água (mca) - *Não estão incluídas as perdas por atrito.*																																			
Monofásico	Trifásico		Sucção (bsp)	Elevação (bsp)			92	94	96	98	100	102	104	106	108	110	112	114	116	118	120	122	124	126	128	130	132	134	136	138	140	142	144	146	148	149	150	151	152	153	154
110-127/220-254V	220/380V						Vazão (m³/h)																																			
5-MS-06	**5-MS-06**	3	1" BSP	1" BSP	106,5	105		4,8	4,3	3,7	3,0	2,3	1,5																												
—	**5-MS-07**	4				124		5,5	5,5	5,4	5,2	5,0	4,8	4,6	4,3	4,0	3,6	3,2	2,8	2,3	1,8	1,2																			
—	**5-MS-08**	4				144											5,7	5,7	5,6	5,5	5,3	5,1	4,9	4,7	4,4	4,0	3,7	3,3	2,8	2,4												
—	**5-MS-09**	5				157																			6,0	5,8	5,6	5,4	5,2	4,9	4,6	4,3	4,0	3,7	3,3	3,2	3,0	2,8	2,6	2,4	2,2

IMPORTANTE: Não utilizar as bombas em alturas inferiores àquelas limitadas pela linha demarcativa, sob o risco de sobrecarga no motor elétrico, ocasionando a perda da **GARANTIA**

Curvas

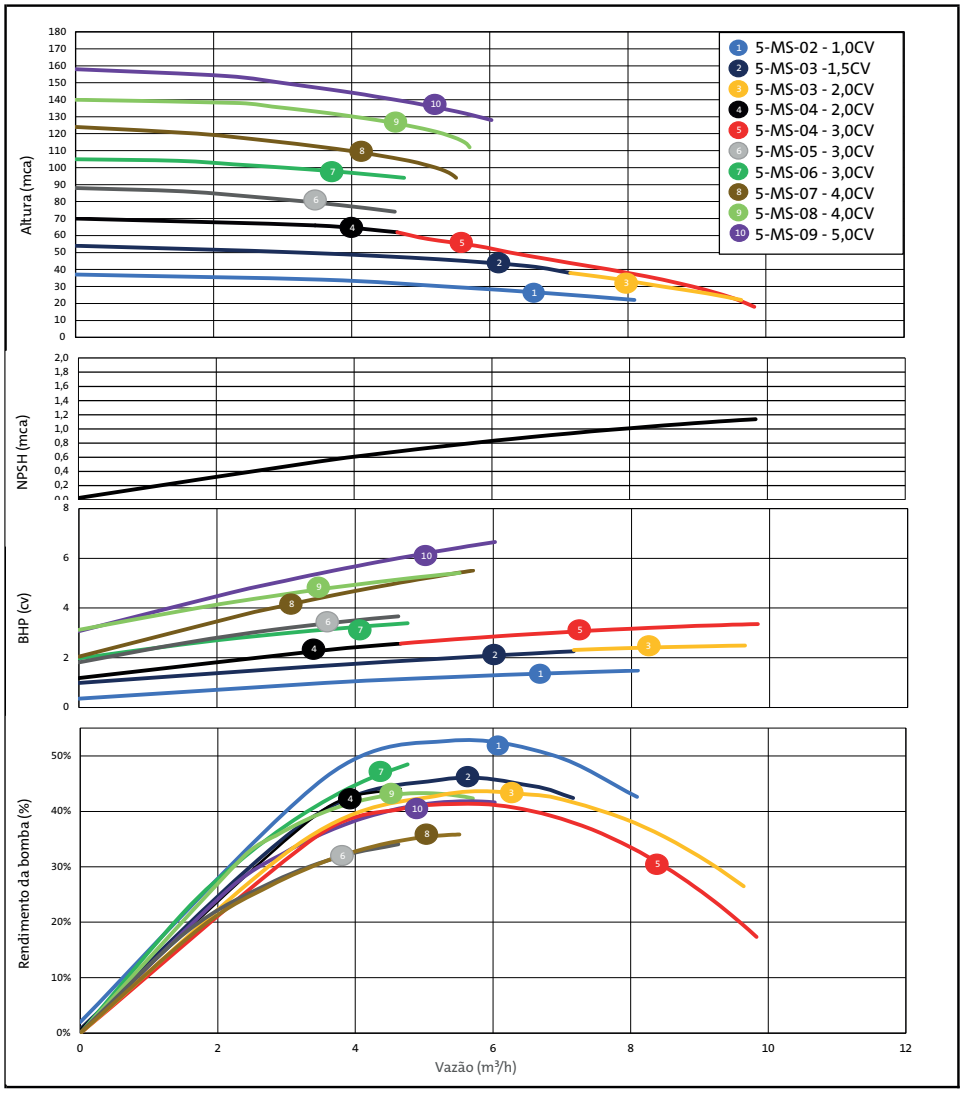

Dimensionais

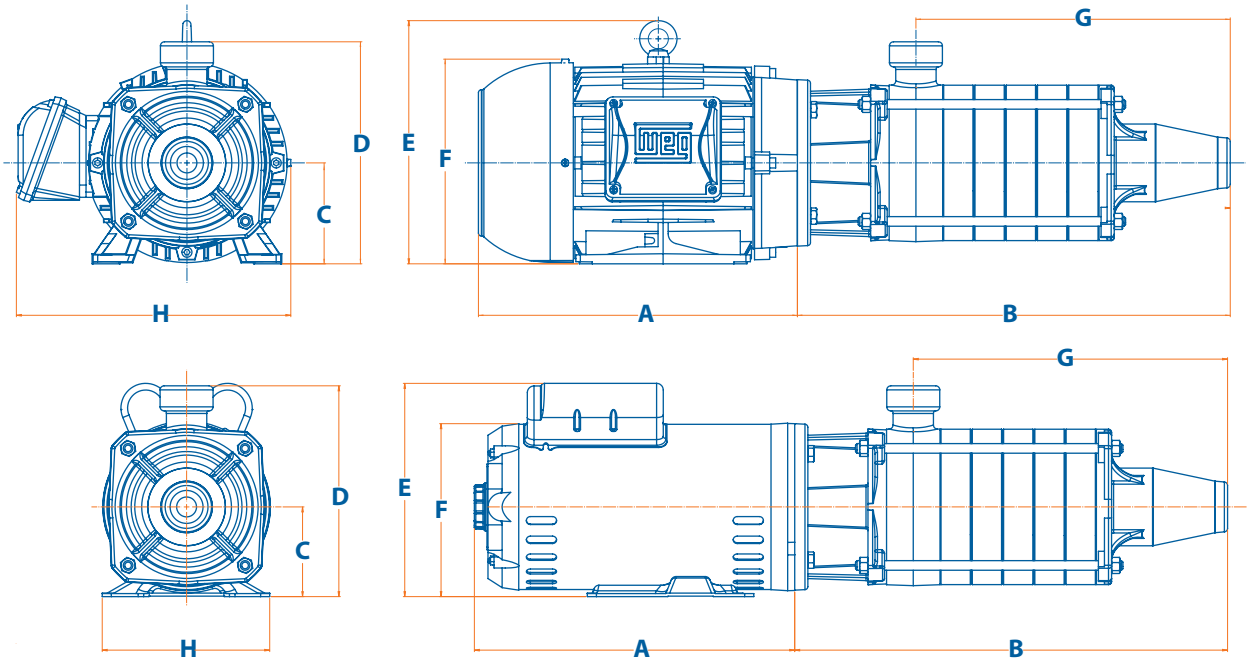

MODELO	cv	Tubulação Suc (bsp)	Tubulação Elev (bsp)	A	B	C	D	E	F	G	H	PESO (Kg) Alumínio
05-MS-02	1 M	1"	1"	248	305	88,9	208,9	--	161,4	187,5	166	33,0
	1,0 T			267,5					171,4			30,5
5-MS-03	1-½ M			257,5	336					218,5		40,0
	1,5 T			267,5								38,5
	2 M			287,5								39,5
	2,0 T			273					162			40,0
5-MS-04	2 M			287,5	367				171,4	249,5		45,5
	2,0 T			273					162			42,5
	3 M			317,5				211,4	171,4			47,5
	3,0 T			297,5				--				45,0
5-MS-05	3M			317,5	398			211,4		280,5		50,5
	3T			297,5				--				46,5
5-MS-06	3 M			317,5	429			211,4		311,5		53,0
	3,0 T			287,5				--				49,0
5-MS-07	4T			240	398	90	210		183	342,5	242	69,5
5-MS-08	4,0 T			290	491					373,5		67,0
5-MS-09	5,0 T			316	522	100	220	241	203	404,5	272	72,0

Componentes

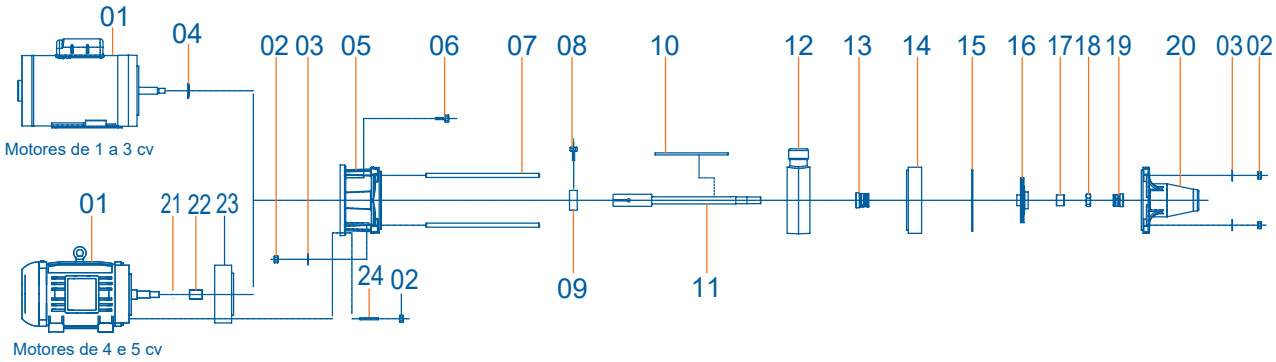

Componentes - Descrição	
01	Motor Elétrico
02	Porca sextavada
03	Arruela lisa
04	Defletor
05	Intermediária
06	Parafuso sextavado
07	Tirante
08	Parafuso sextavado
09	Bucha do eixo
10	Chaveta
11	Eixo
12	Difusor com elevação
13	Selo mecânico
14	Difusor
15	O`ring
16	Rotor
17	Bucha espaçadora
18	Porca do eixo
19	Selo mecânico
20	Flange de sucção
21	O`ring
22	Bucha do eixo
23	Espaçador
24	Estojo

dancor.com.br /bombasdancor

RJ (21) 3408-9264 | **CE** (85) 3260-6100
SC (47) 3370-1217