DANCOR®

Desde 1946



JET COMFORT®
INVERTER 55

Sistema de Pressurização com Inversor

Jet Comfort® INVERTER 55 | Sistema de Pressurização com Inversor

residencial predial



O **Jet Comfort® Inverter 55** é indicado para pressurização de redes hidráulicas residenciais e comerciais, fornecendo pressão adicional para chuveiros, torneiras e múltiplos pontos de saída de água simultâneos.

Ideal para sistemas que exigem alta vazão, pressão constante e operação eficiente em trechos longos ou com curvas.

Características Técnicas:

Pressurizador do tipo inverter, constituído por bomba multiestágio em aço inox, motor de ímã permanente, vaso de expansão, transmissor de pressão e controlador eletrônico com inversor de frequência integrado. Possui painel digital para configuração de parâmetros de operação e monitoramento do sistema, além de proteções eletrônicas incorporadas.

O equipamento é fornecido programado de fábrica, com possibilidade de ajuste da pressão de trabalho diretamente no painel. Projetado para instalação em local coberto, com sucção e recalque de 2”, grau de proteção IP-X4 e operação em 220 V monofásico.

Informações principais:

- 3 estágios
- Potência 3,0 cv
- Potência máxima 2.600 W
- Corrente máxima 19,0 A
- Frequência 60 Hz
- Sucção máxima: 7 mca
- Pressão máxima de sucção: 30 mca
- Pressão máxima do sistema: 55 mca
- Pressão nominal 20 mca
- Vazão máxima 16,3 m³/h
- Vazão nominal 15,0 m³/h
- Sucção/elevação 2”
- Peso líquido 21 kg
- Peso bruto 23 kg
- Rotação 4.000 rpm
- Protetor térmico.

DANCOR® Desde 1946

Benefícios:

Pressurização automática, garantindo operação contínua e confiável da rede hidráulica.

Operação silenciosa, ideal para uso residencial e comercial.

Pressão constante mesmo em baixa vazão, mantendo desempenho estável em todos os pontos de consumo.

Maior aproveitamento do potencial hidráulico, otimizando o funcionamento do sistema.

Elimina a necessidade de boias elétricas em caso de falta de água.

Fácil instalação e manutenção.

Assistência técnica disponível em todo o país.

Até 60% de economia de energia.

Garantia de 18 meses.

Diferenciais:

Projetado para sistemas de alta demanda, o Jet Comfort® Inverter 55 combina tecnologia inverter com bomba multiestágio em aço inox e motor de ímã permanente, garantindo operação eficiente, pressurização uniforme e confiável em grandes redes hidráulicas.

O painel digital permite configuração simples e monitoramento do sistema, enquanto o controlador ajusta automaticamente a velocidade da bomba conforme a vazão requerida, evitando sobrecarga do motor.

Observações Técnicas:

Sucção máxima: 7 mca.

Pressão máxima de sucção: 30 mca.

Temperatura máxima da água: 60 °C.

Temperatura máxima do ambiente: 40 °C.

Faixa de pH da água: 5 a 8.

Umidade relativa máxima do ambiente: 85%.

Instalação recomendada em regime afogado e em local coberto, protegido da ação direta do tempo.

É obrigatório o correto aterramento do equipamento e a execução da instalação por profissional qualificado.

Compatibilidades e Aplicações Específicas:

Compatível com sistemas de distribuição de água limpa, chuveiros, torneiras e múltiplos pontos de consumo em residências, apartamentos, coberturas e pequenos estabelecimentos comerciais.

Normas e Certificações:

Instalação elétrica conforme NBR 5410, executada por profissional qualificado segundo NR 10.

Instalação de sistema de drenagem conforme NBR 5626-2020 para prevenção de inundações em caso de vazamentos.

Tabela de seleção

Modelo	Pot. (cv)	Tubulação		AMT máx. (mca)	Altura Manométrica Total em metros de Coluna de Água (mca) Não estão incluídas as perdas por atrito									
		Suc. (bsp)	Elev. (bsp)		5	10	15	20	25	30	35	40	45	50
					Vazão (m^3/h)									
Jet Comfort® Inverter 55	3,0	2,0"	2,0"	55		16,3	15,8	15,0	14,0	13,0	12,0	11,0	9,4	7,0

IMPORTANTE: Não utilizar as bombas em alturas inferiores àquelas limitadas pela linha demarcativa, sob o risco de sobrecarga no motor elétrico, ocasionando a perda da GARANTIA

Curvas

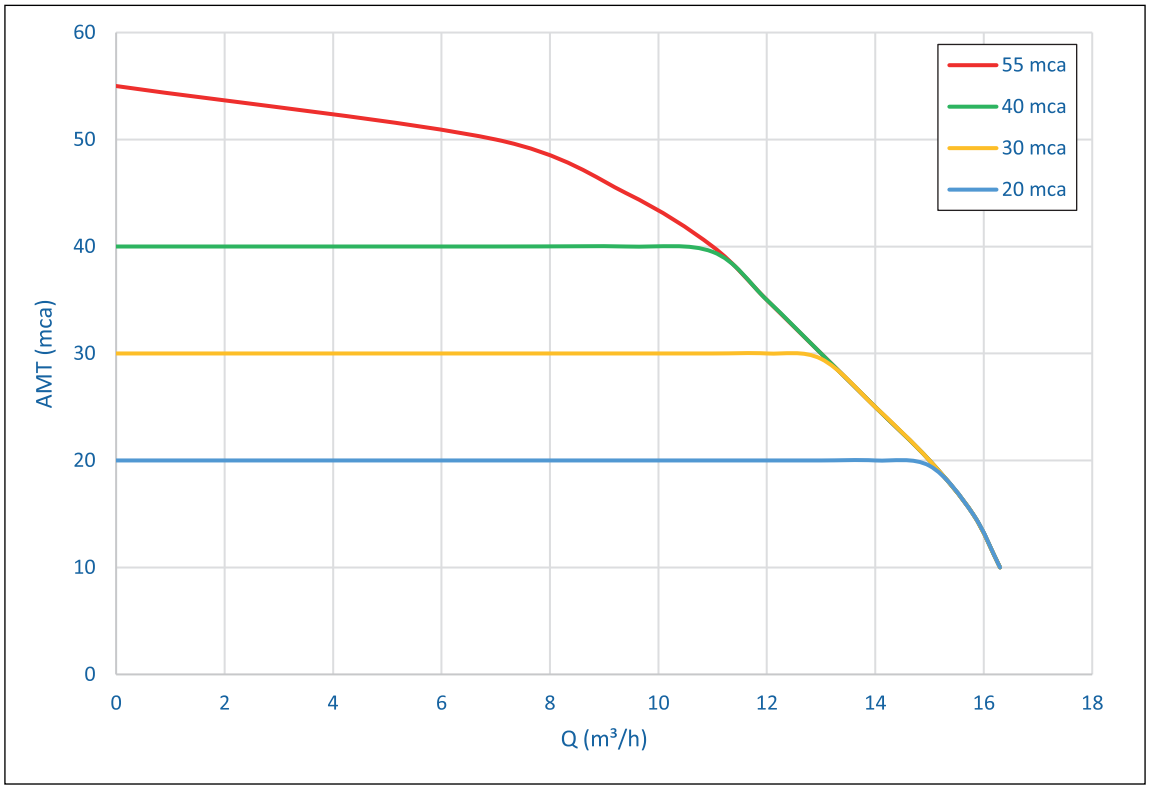

Dimensionais

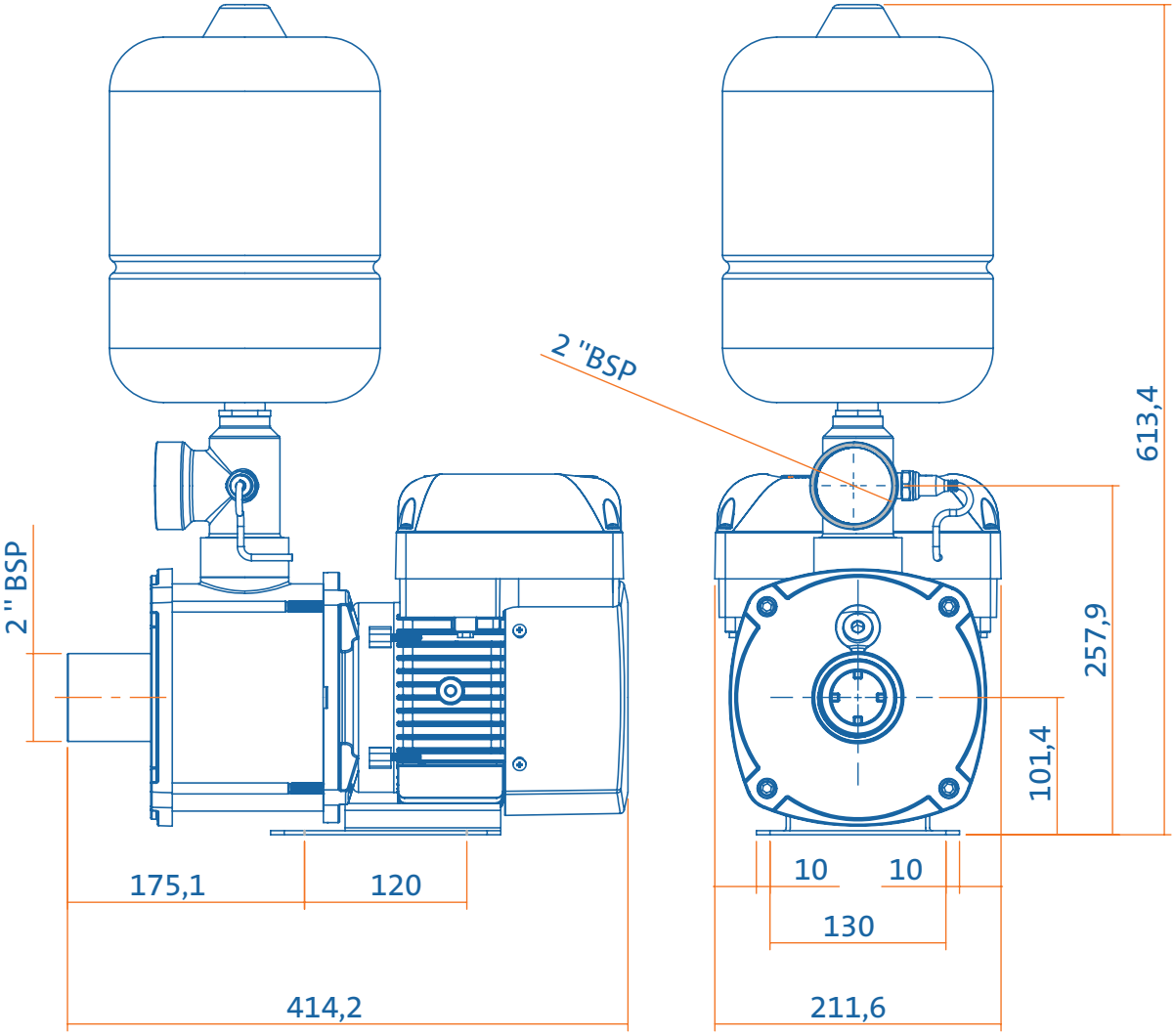

DANCOR®

Desde 1946

dancor.com.br /bombasdancor

RJ (21) 3408-9264 | **CE** (85) 3260-6100

SC (47) 3370-1217